ATORN NC nagynyomású gépi satu, *MH-S 125*

- **mechanikus/hidraulikus**
- stabil acél alaptest
- edzett és csiszolt vezetősínek
- ismétlési pontosság ≤ 0,01 mm
- rögzítőfuratos kivitelek oldalsó felfogatáshoz kérésre megrendelhetők, D = 470 mm-es ágyhossznál a rögzítőcsavarok 63 mm-es és 100 mm-es horonytávolságra már fel vannak helyezve
- állítócsap a gyors előpozicionáláshoz
- egyszerű tisztíthatóság a kivehető felső szánoknak köszönhetően
- **1200 mm-es ágyhosszig, hidraulikus működtetésű kivitelek kérésre megrendelhetők**
- Szállítás pofákkal és kézi hajtókarral

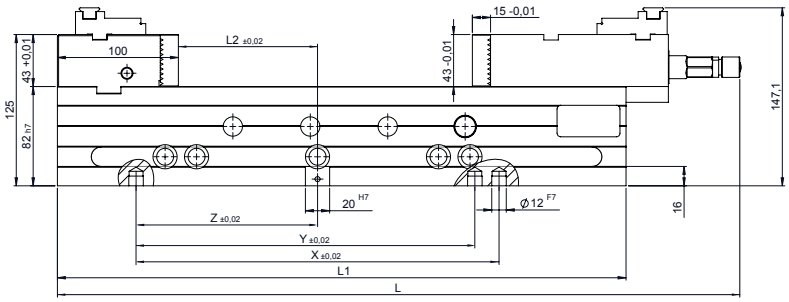

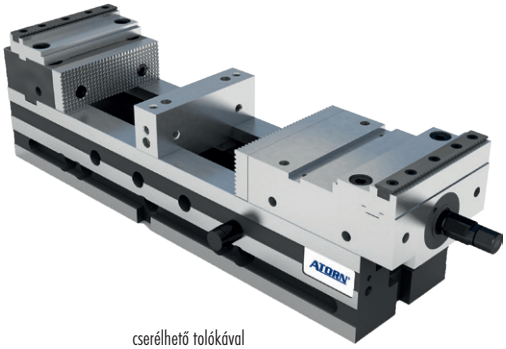

cserélhető tolókával

Standard kivitel, mech./hidr.

Pofaszélesség mm	L1 mm	L mm	L2 mm	X mm	Y mm	Z mm	Befogási Ø mm	Kiegészítő lépcsős pofák min./ max. befogási szélessége	Súly kg	Cikkszám	€
125	470	564	115	300	280	150	0 - 239	63 - 445 mm	37,6	458100 1125	2.419,–
125	534	628	167	400	-	200	0 - 303	63 - 509 mm	41,7	458100 2125	2.729,–
125	598	692	199	500	480	250	0 - 367	63 - 573 mm	45,1	458100 3125	3.019,–

4144

Cserélhető tolóka

Megnevezés	Cikkszám	€
MH-S 125-höz	458113 0125	269,–

4144

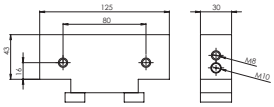

ATORN MH-S cserélhető tolókával, többszörös felfogatáshoz

Felhelyezhető lépcsős pofák cserélhető tolókához

Megnevezés	Cikkszám	€
MH-S 125-höz	458112 0125	177,50

4144

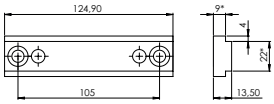

Szögmeghajtás

Megnevezés	Cikkszám	€
MH-S 125-höz	458117 0125	539,–
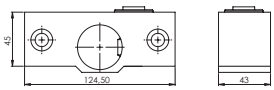
4144